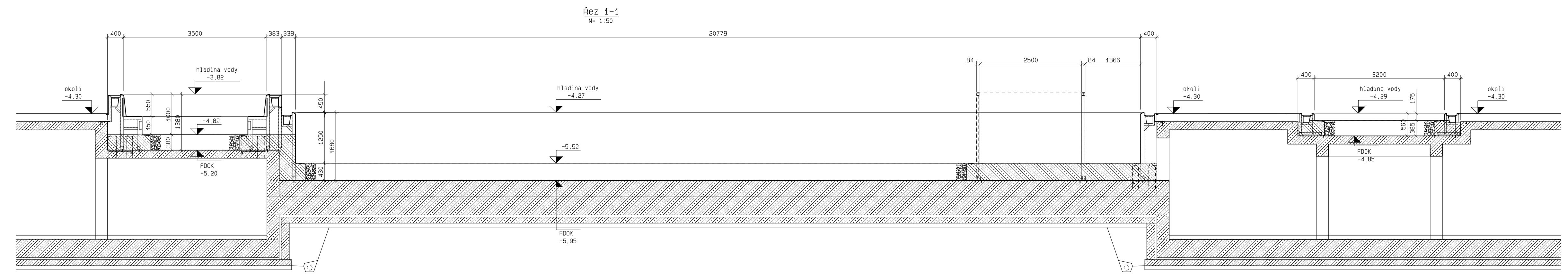

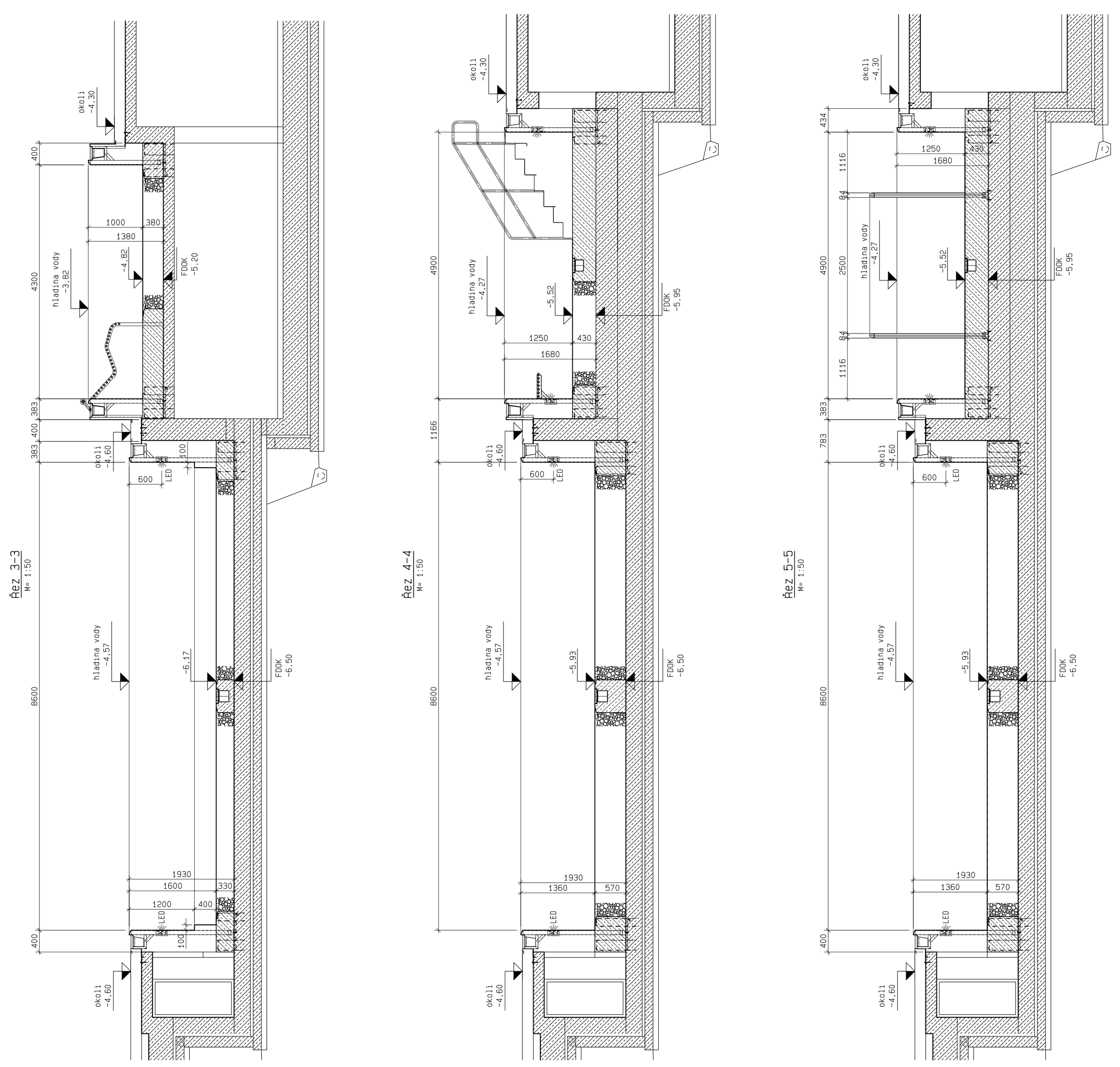

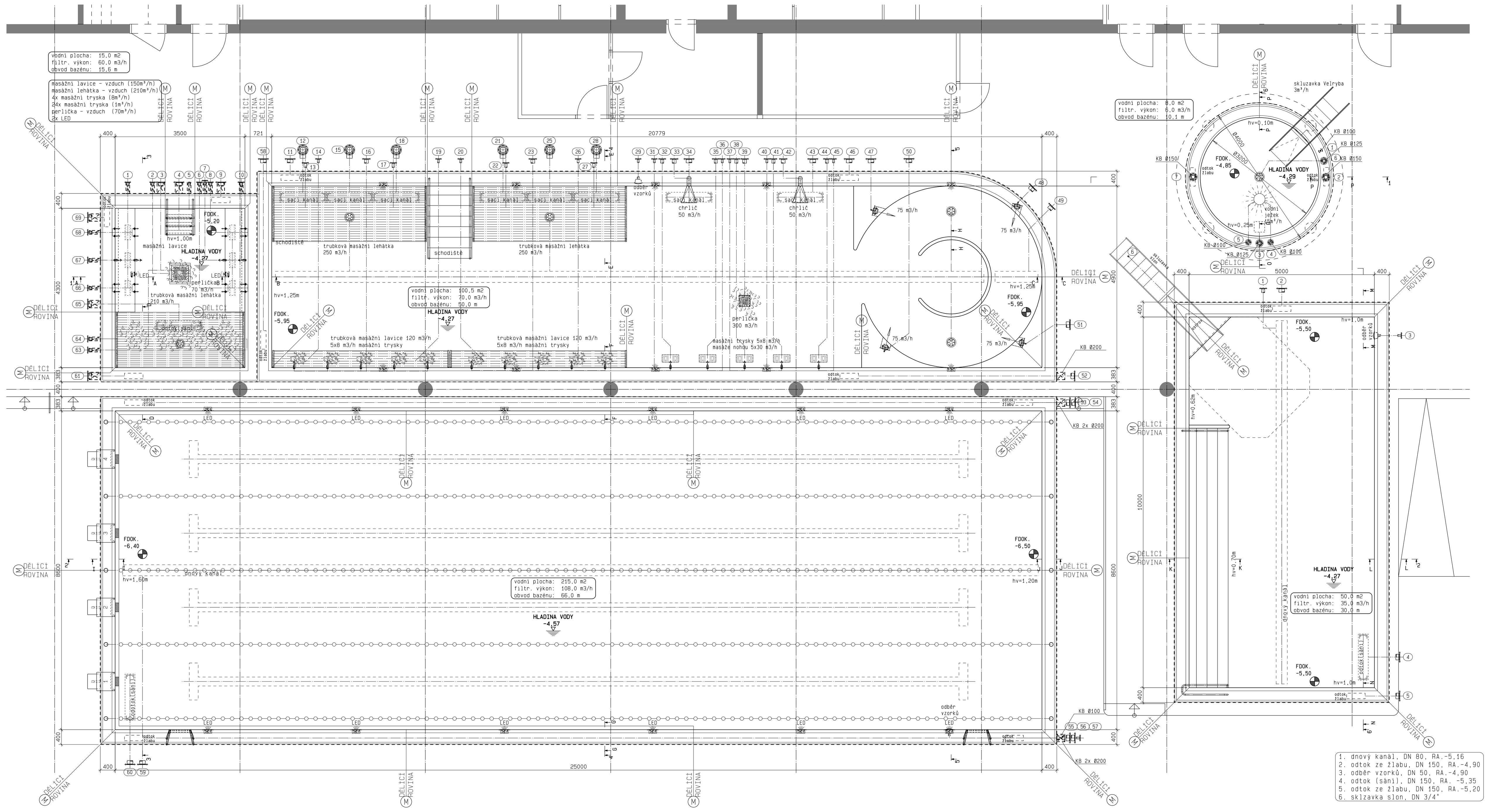

1. skluzavka Velryba (3 m3/h), DN 1"
2. odtok ze žlabu, DN 100
3. odtok bazénu (sání), DN 80
4. vodní ježek (15 m3/h), DN 50
5. odběr vzorků, DN 50
6. vtoková tryska, DN 80
7. odtok ze žlabu, DN 100

1. dnový kanál, DN 80, RA.-5,16
2. odtok ze žlabu, DN 150, RA.-4,90
3. odběr vzorků, DN 50, RA.-4,90
4. odtok (sání), DN 150, RA. -5,35
5. odtok ze žlabu, DN 150, RA.-5,20
6. sklzavka slon, DN 3/4"

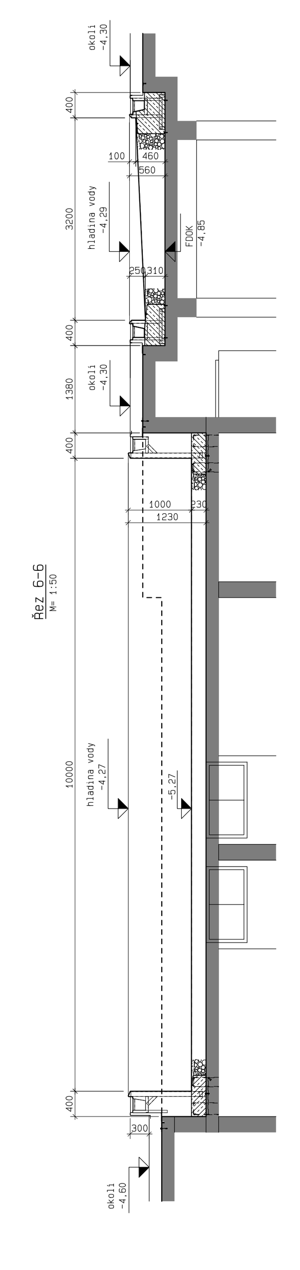

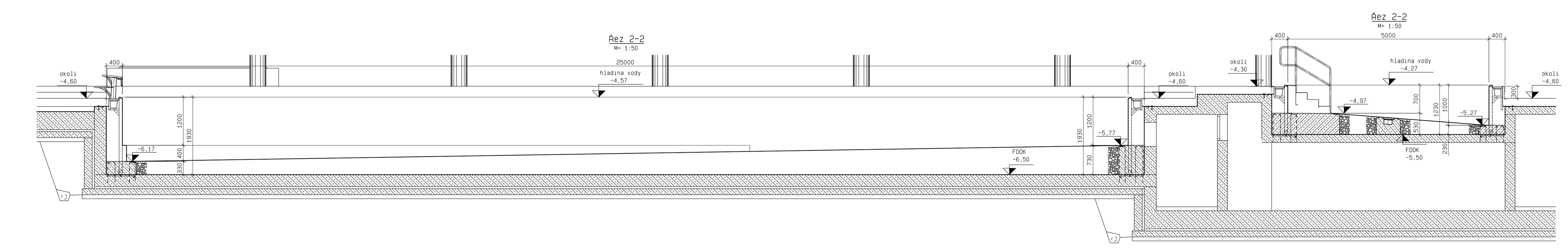

1. masážní lavice (vzduch 75m³/h), DN 50, RA.-5,00
2. perlička (vzduch 70m³/h), DN 50, RA.-5,00
3. vtoková tryska, DN 125, RA.-5,00
4. sání, DN 150, RA.-5,00
5. odběr vzorků, 1", RA.-5,00
6. masážní trysky (6x1m³/h), DN 50, RA.-5,00
7. masážní lavice (vzduch 75m³/h), DN 50, RA.-5,00
8. masážní trysky (6x1m³/h), DN 50, RA.-5,00
9. odtok ze žlabu, DN 150, RA.-5,00
10. masážní trysky (2x8m³/h), DN 65, RA.-5,00
11. odtok ze žlabu, DN 150, RA.-5,00
12. sací kanál, DN 150, RA. -5,665
13. tr. masážní lehátko (vzduch 250m³/h), DN 65, RA.-5,15
14. tr. masážní lavice (vzduch 120m³/h), DN 50, RA.-5,87
15. sací kanál, DN 150, RA. -5,665
16. masážní trysky (5x8m³/h), DN 100, RA.-5,85
17. tr. masážní lehátko (vzduch 250m³/h), DN 65, RA.-5,15
18. sací kanál, DN 150, RA. -5,665
19. tr. masážní lavice (vzduch 120m³/h), DN 50, RA.-5,87
20. tr. masážní lavice (vzduch 120m³/h), DN 50, RA.-5,87
21. sací kanál, DN 150, RA. -5,665
22. tr. masážní lehátko (vzduch 250m³/h), DN 65, RA.-5,15
23. masážní trysky (5x8m³/h), DN 100, RA.-5,85
24. -ZRUŠENO-
25. sací kanál, DN 150, RA. -5,665
26. tr. masážní lavice (vzduch 120m³/h), DN 50, RA.-5,87
27. tr. masážní lehátko (vzduch 250m³/h), DN 65, RA.-5,15
28. sací kanál, DN 150, RA. -5,665
29. odběr vzorků, 1", RA.-5,00
30. -ZRUŠENO-
31. masážní tryska (1x8m³/h), DN 50, RA.-5,87
32. masáž nohou 30m³/h, DN 80, RA.-5,87
33. chrlič (50m³/h), DN 100, RA. -5,00
34. sací kanál, DN 150, RA. -5,665
35. masáž nohou 30m³/h, DN 80, RA.-5,87
36. masážní tryska (1x8m³/h), DN 50, RA.-5,87
37. masážní tryska (1x8m³/h), DN 50, RA.-5,87
38. masáž nohou 30m³/h, DN 80, RA.-5,87
39. perlička 300m3/h (vzduch), DN 100, RA.-5,87
40. masážní tryska (1x8m³/h), DN 50, RA.-5,87
41. masáž nohou 30m³/h, DN 80, RA.-5,87
42. chrlič (50m³/h), DN 100, RA. -5,00
43. sací kanál, DN 150, RA. -5,665
44. masáž nohou 30m³/h, DN 80, RA.-5,87
45. masážní tryska (1x8m³/h), DN 50, RA.-5,87
46. odtok ze žlabu, DN 150, RA.-5,00
47. tryska proudového kanálu, DN 150, RA.-5,00
48. tryska proudového kanálu, DN 150, RA.-5,00
49. dnový kanál, DN 125, RA.-5,70
50. tryska proudového kanálu, DN 150, RA.-5,83
51. tryska proudového kanálu, DN 150, RA.-5,00
52. odtok ze žlabu, DN 150, RA.-5,00
53. odtok ze žlabu, DN 150, RA.-5,25
54. odtok ze žlabu, DN 150, RA.-5,55
55. odtok ze žlabu, DN 150, RA.-5,25
56. odtok ze žlabu, DN 150, RA.-5,55
57. odběr vzorků, 1", RA.-5,75
58. odtok ze žlabu, DN 150, RA.-5,00
59. dnový kanál, DN 150, RA.-6,33
60. odtok (sání), DN 150, RA. -6,38
61. odtok ze žlabu, DN 150, RA.-5,00
62. -ZRUŠENO-
63. tr. masážní lehátko (vzduch 210m³/h), DN 65, RA.-5,00
64. tr. masážní lehátko (vzduch 210m³/h), DN 65, RA.-5,00
65. sací kanál, DN 150, RA. -5,00
66. masážní trysky (6x1m³/h), DN 50, RA.-5,00
67. masážní trysky (2x8m³/h), DN 65, RA.-5,00
68. masážní trysky (6x1m³/h), DN 50, RA.-5,00
69. odtok ze žlabu, DN 150, RA.-5,007

Legenda:

BOKA. DNOVÝ KANÁL
RA. OSA, STŘED POTRUBÍ
RS. SPODNÍ HRANA PORTUBÍ
KB. PROSTUP, VÝVRT
FDOK. HORNÍ HRANA ZÁKLADU
FDB. PRORAŽENÍ ZÁKLADU
UK. SPODNÍ HRANA
WT. HLOUBKA VODY
WSP. HLADINA VODY
RABL. ODTOK Z PŘELIVOVÉHO ŽLÁBKU
OK. HORNÍ HRANA
ASP. BEDNĚNÍ
FASP. VÝSEK V BET. ZÁKLADU
BASP. VÝSEK V ZÁKLADOVÉ DESCE
MWE. ODBĚR CHLORU
EST. VTOKOVÁ TRYSKA
UWS. REFLEKTOR, BAZÉNOVÉ SVĚTLO
WS. DRÁŽKA VE STĚNĚ
BS. DRÁŽKA VE DNĚ
DOK. HORNÍ HRANA STROPU
DUK. SPODNÍ HRANA STROPU
DDB. PRORAŽENÍ STROPU
WDB. PRORAŽENÍ STĚNY

Zadané rozměry a kóty základů jsou směrné hodnoty a znamenají požadované minimální hodnoty nutné na vbudování tělesa kovového bazénu. Vyžaduje se vyměření statikem. Přitom se sleduje hlavní funkce bazénu, a to záruka rovnoměrného přelivu po celém obvodu bazénu. Není přípustný nerovnoměrný pokles betonového základu! (Tolerance přelivné hrany představuje ± 2 mm vztahující se na okolí bazénu).

Osazení kovového bazénu do stávajícího betonového bazénu nebo betonové vany vyžaduje přezkoušení nosnosti betonového tělesa statikem, dle údajů zatížení daných výrobcem kovového tělesa bazénu.

Dále se musí při vbudování kovového bazénu do betonové vany věnovat pozornost průchodné drenáži a to v prostorech mezi podlahou kovového bazénu a betonovým tělesem. Drenážní přepojení mezi betonovými základy podlahových kanálů, jako i betonovým základem pod stěnou kovového bazénu se musí realizovat vždy podle dané konkrétní situace.
V případě výskytu vody při montáži, popřípadě při netěsnostech nebo poškozeních betonové podložky je nevyhnutelné stávající odtok betonového bazénu odvodnit. Tento odtok má zachovat svou funkci (zaručit možnost kontroly).

Při vbudování tělesa kovového bazénu v oblastech trvalé nebo kolísavé hladiny spodní vody jsou nevyhnutná mimořádná opatření (konzultace s výrobcem kovového tělesa bazénu).

Je-li povrch z ušlechtilé oceli vystaven zvýšené koncentraci chlóru z okolního vzduchu, může dojít k narušení a trvalému poškození pasivní vrstvy. Dříve než k poškození pasivní vtstvy, dochází k nevratnému poškození všech kovových částí bazénových instalací (např. armatur, čerpadel, elektronických součástek a jiných instalací v technickém prostoru a kolektorových chodbách).

Zjistíte-li, že vnější strana bazénu přichází do styku se vzduchem obsahujícím chlór, učiňte ihned nápravná opatření!

- utěsněte akumulační nádrž, retenční nádrž a otevřené součásti konstrukce naplněné bazénovou vodou proti přístupu vzduchu nebo je prostorově oddělte od předmětů z ušlechtilé oceli
- zabraňte pronikání vzduchu s obsahem chlóru k předmětům z ušlechtilé oceli
- vzduchotechnické potrubí musí splňovat požadavky na třídu těsnosti "C"
- odvětrání vyrovnávací nádrže vyveďte do venkovního prostoru
- odvětrání plavecké haly není přípustné vyvést do vnějšího ochozu bazénu nebo do technického prostoru
- doporučuje se příčné provětrání technického prostoru (3-násobná výměna vzduchu)
- všechny stavební otvory vedoucí k vnější straně bazénu nebo do technického prostoru musí být vzduchotěsně utěsněny

hrubá vrstva: 4/32 s odstupňovaným granulováním zhutněná s účinností drenáže, minimálně 20 cm.

dělicí vrstva: když se vyžaduje, tak např.geotextilie(roucho) z propylénu.
jemná vrstva: 4/8 granulace, ca.5 cm dobře zhutněná, plošná tolerance : +0,5 cm nad dnový rozvod popř. nad dnový lem. (lámaná drť, žádný oblý materiál!)

Všechny pískové zásypové hmoty musí být zbaveny částí zeminy a kovových materiálů !

Jemná vrstva musí splňovat tyto požadované hodnoty :

pH = x > 6,0
elekt.vodivost = x < 100 mS.m-1
chloridy = x < 250 mg.kg-1
Fe = x < 2 mg.kg-1
feromagnet.součásti (magnet) = nejsou přípustné

Při napouštění bazénu dnovým kanálem resp. vtokovými tryskami nesmí plnicí tlak překročit 0,3 barů - tj. 3 m vodního sloupce, aby nedošlo ke zdeformování krytu kanálu resp. vtokové trysky. Provozní tlak v dnovém kanálu je 0,2 barů - tj. 2 m vodního sloupce.

Dnové kanály, sací kanály, odtoky ze dna a všechny ostatní konstrkce a atrakce (jako např. vzduchovač,vodní hřib, vodní ježek...) ukotveny na dně bazénu musí být po montáži zabetonovány!

Všechny betonářské, bourací a zásypové práce provádí stavební firma, nikoliv dodavatel kovového bazénu!

Dodavatel bazénu upozorňuje, že i přes dimenzování dle údajů výrobce nepřebírá žádné záruky za 100% bezstínové osvětlení podvodními reflektory, popřípadě za bezchybné ozvučení podvodními reproduktory.
Dimenzování a výběr produktů je závislé na mnoha okolnostech, nepředvídatelných vlivech a nelze zamezit určitým nedostatkům i přes pečlivé plánování.

Těleso bazénu je nutné uzemnit (stavební firma)!

Piktogramy dodávané zhotovitelem nerezového bazénu jsou pouze informativní a nenaplňují znění ČSN EN 15288-1+A1. Pokud je stanoven požadavek výše uvedenou normu dodržet, navrhne projektant rozmístění tabulek v závislosti na dispozicích objektu a zahrne je do položkového rozpočtu.

Elektro zapojení světel, tlačítek, rolet a ostatních atrakcí není dodávkou výrobce nerezového bazénu. Dodávkou není ani propojení ovládacích prvků do nadřazeného systému. Systém ovládání a propojení je nutné konzultovat s výrobcem bazénu, technologem, stavební firmou a ostatními profesemi.

Zatežování betonové podlahy a horní uchycení v závislosti od výšky ukotvení.

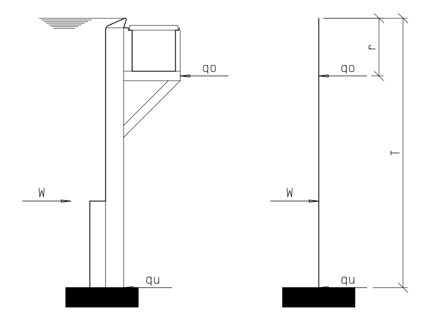

r [m]	T [m]	W [kN/m]	qo [kN/m]	qu[kN/m]
0	1.0	5.0	1.67	3.33
	1.2	7.2	2.40	4.80
	1.4	9.8	3.27	6.53
	1.6	12.8	4.27	8.53
	1.8	16.2	5.40	10.80
	2.0	20.0	6.67	13.33
0.25	1.0	5.0	2.22	2.78
	1.2	7.2	3.02	4.18
	1.4	9.8	3.98	5.82
	1.6	12.8	5.06	7.74
	1.8	16.2	6.27	9.93
	2.0	20.0	7.62	12.38
0.50	1.0	5.0	3.33	1.67
	1.2	7.2	4.11	3.09
	1.4	9.8	5.08	4.72
	1.6	12.8	6.21	6.59
	1.8	16.2	7.47	8.73
	2.0	20.0	8.88	11.12

detail: betonové základy
M= 1:20

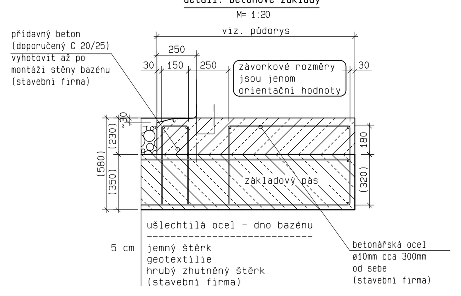

detail: dnového rozvodu
M= 1:20

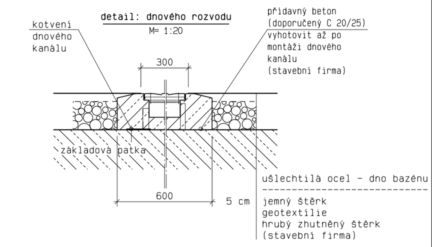

1. vyhotovit základovou desku (stavební firma)
2. osazení a uchycení dnového kanálu před nanesením přídavného betonu pro stěnové části bazénu (výrobce bazénu) výšková tolerance ±5 mm
3. postupné zabetonování podlahových kanálů (stavební firma)
4. při dodatečných pracích (pískové lůžko) je nevyhnutelné dnový kanál zabezpečit tak, aby nebyl znečistěn nebo poškozen pískem

detail: profil pro napojení izolace
M= 1:10

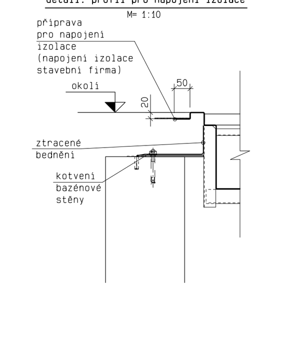

- HLOUBKU ZALOŽENÍ URČÍ STATIK DLE STATICKÝCH PODKLADŮ
- PODBETONOVÁNÍ OCELOVÝCH KONSTRUKCÍ PROVÁDĚT PO ZAMĚŘENÍ PŘELIVNÉ HRANY
- MAXIMÁLNÍ TLAK V DNOVÉM ROZVODU 0,03 MPa
- OBSYPOVÝ MATERIÁL MUSÍ BÝT ZBAVEN KOVOVÝCH PŘÍMĚSÍ
- -4,57/-4,27 ÚROVEŇ HLADINY VODY V BAZÉNU
- NÁVAZNOSTI NA SOUVISEJÍCÍ PROFESE KONZULTOVAT S PROJEKTANTEM
- NEREZOVOU VANU UZEMNIT DLE PLATNÝCH ČSN
- ZÁSYPOVÉ HMOTY HUTNIT: Edef = 45 MPa

vztažná výšková kóta:
hladina vody = -4,57/-4,27

VYPRACOVAL	ODP. PROJ. PROFESE	KONTROLOVAL	HL. INŽ. PROJEKTU	CENTROPROJEKT GROUP a.s. ŠTEFÁNIKOVA 167 760 01 ZLÍN
M. BOJKO	D. WDOWKA	ING. T. SVOBODA		CENTROPROJEKT

MÍSTO STAVBY: VRCHLABÍ
STAVEBNÍK: MĚSTO VRCHLABÍ, Zámek č.p.1, 543 01 Vrchlabí
SPORTOVNĚ REKREAČNÍ AREÁL VEJSPLACHY
KRYTÝ BAZÉN VČETNĚ INFRASTRUKTURY

FORMÁT	18 A4
DATUM	03/2020
STUPEŇ	DPS
MĚŘÍTKO	1:50
ZAK. ČÍSLO:	181566

PS102 - NEREZOVÉ BAZÉNY
STAV. PŘIPRAVENOST VNITŘNÍ BAZÉNY

ARCHIVNÍ KÓD	PROF.	ČÍS. VÝKRESU	DOD.
D1J	W	202	